Z-20b

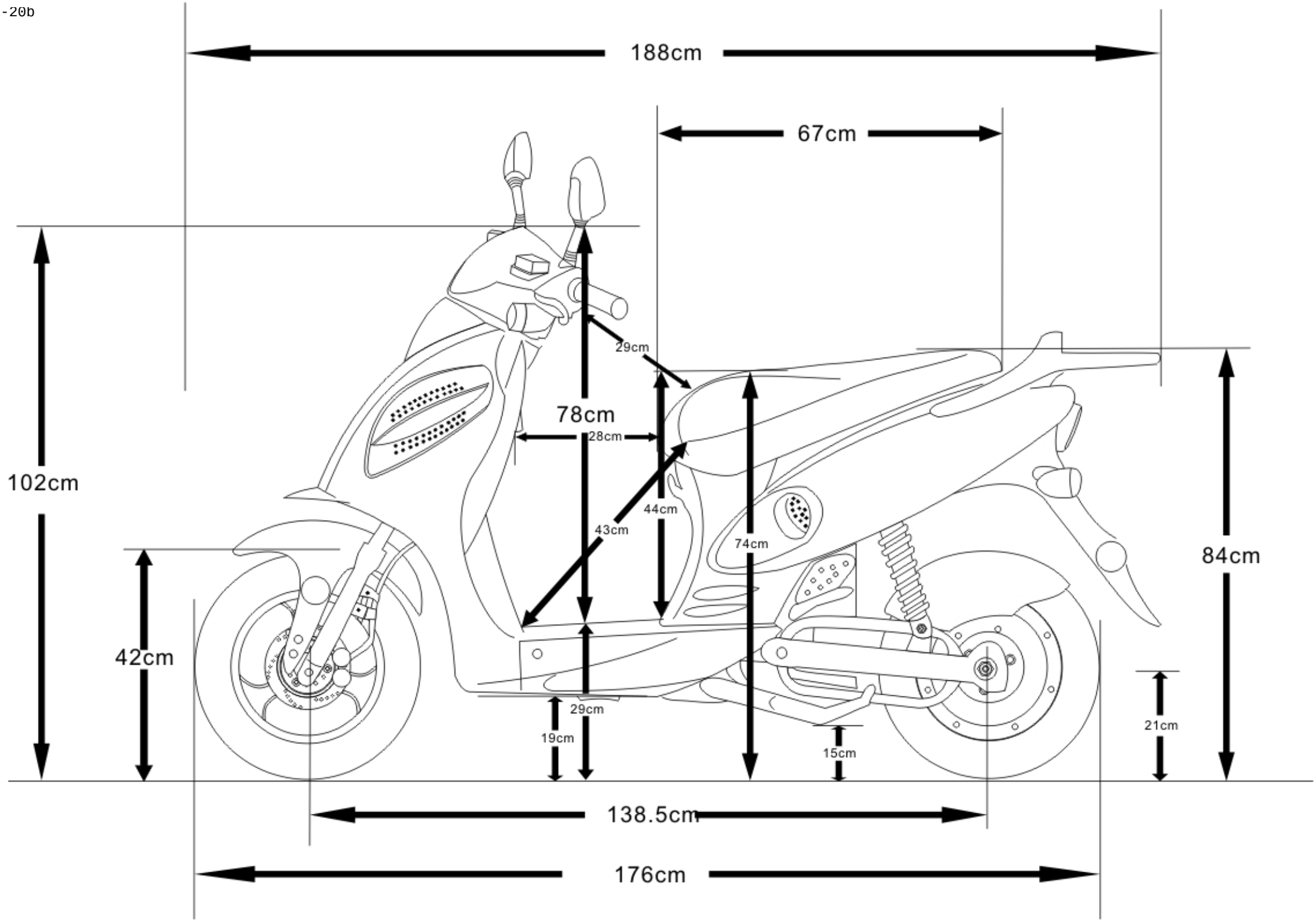
188cm
67cm
29cm
78cm
28cm
102cm
44cm
43cm
74cm
84cm
42cm
29cm
19cm
15cm
21cm
138.5cm
176cm
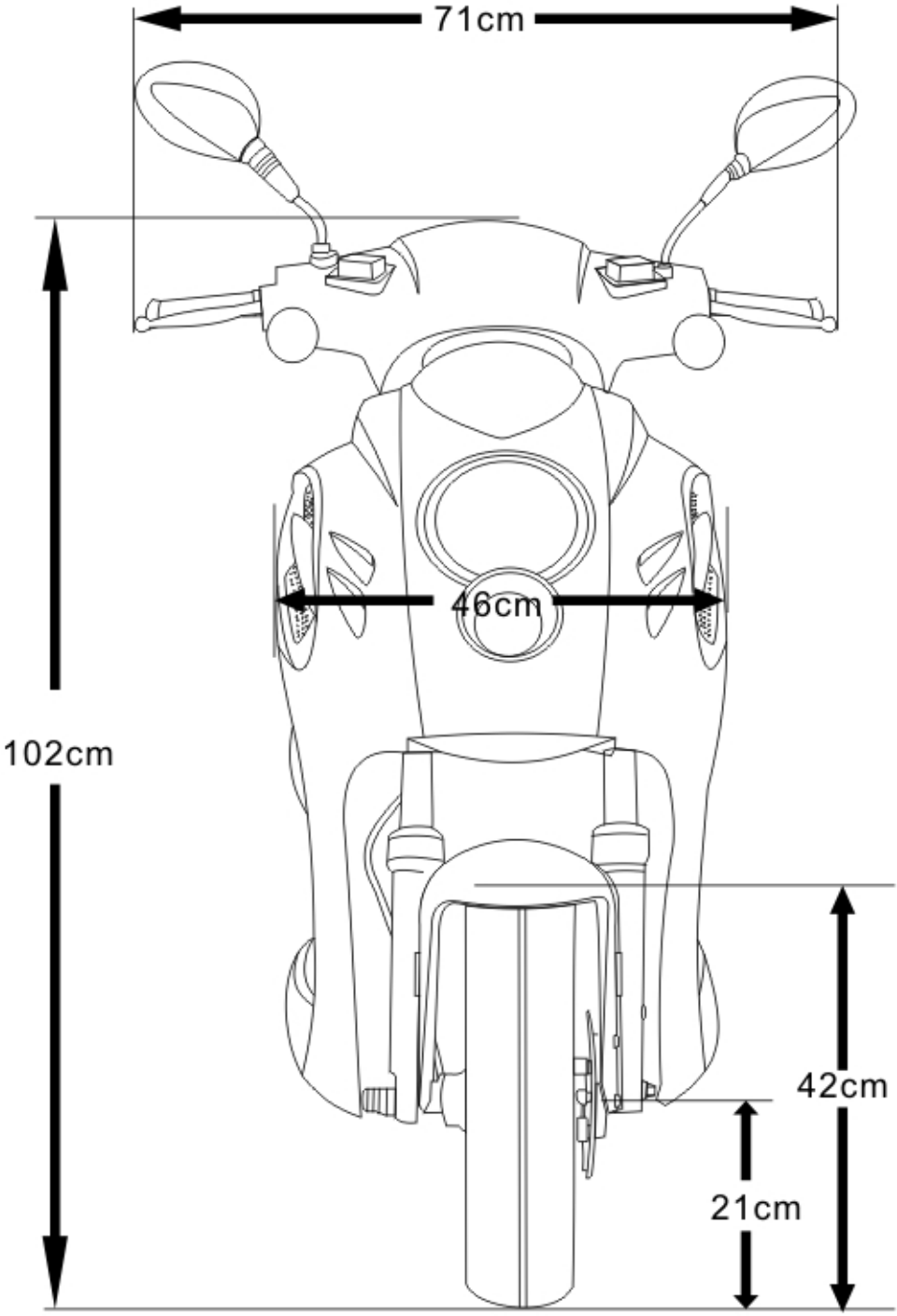
Z-20b